KITS

ALS-020 • GRF-302 • MVC-008 • MVB-004 • SCM-051 • TCB-072 • TCB-080 • RVE-014 • RPS-011

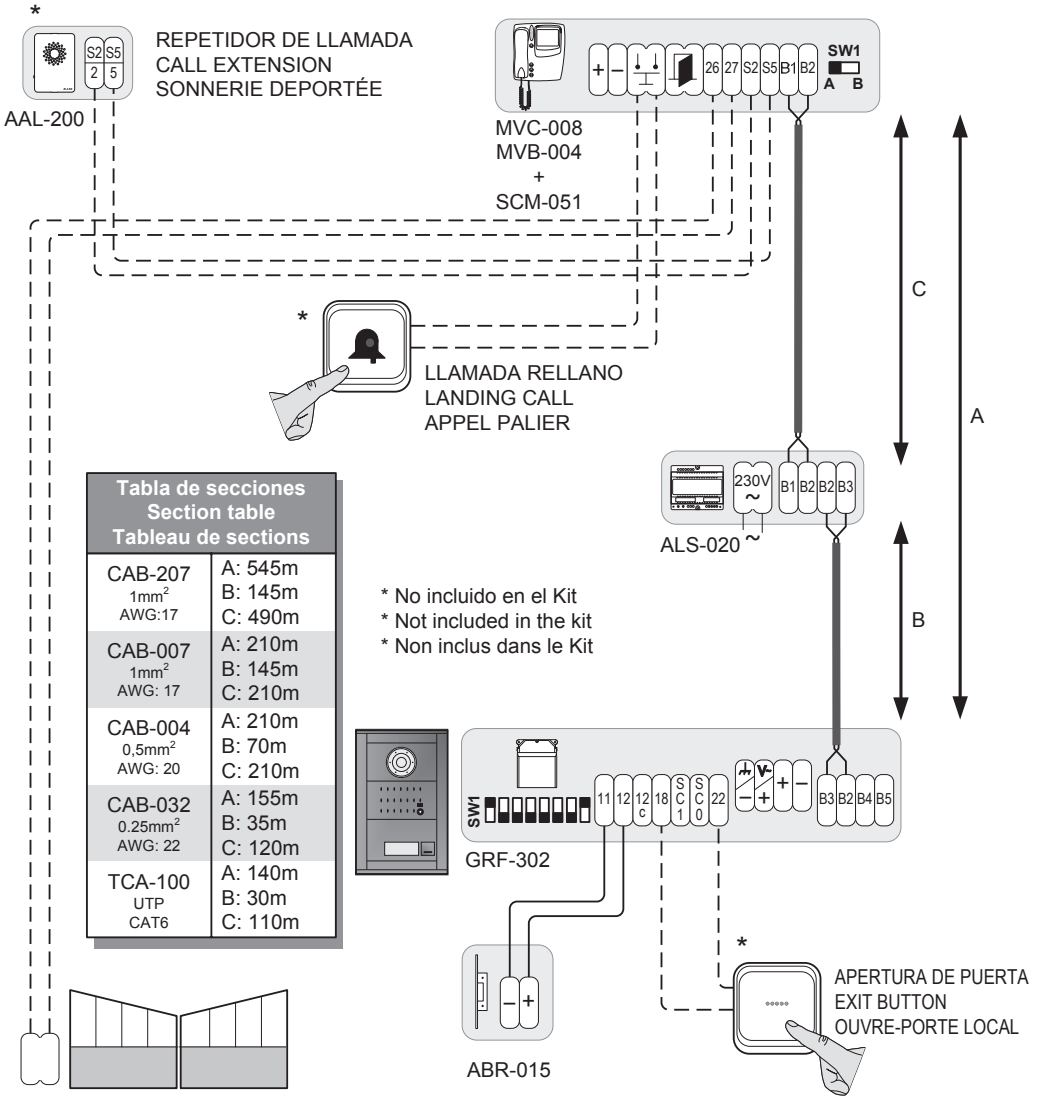

Tabla de secciones Section table Tableau de sections	
CAB-207 1mm² AWG:17	A: 545m B: 145m C: 490m
CAB-007 1mm² AWG: 17	A: 210m B: 145m C: 210m
CAB-004 0,5mm² AWG: 20	A: 210m B: 70m C: 210m
CAB-032 0.25mm² AWG: 22	A: 155m B: 35m C: 120m
TCA-100 UTP CAT6	A: 140m B: 30m C: 110m

MANUAL DE INSTALACIÓN ESP 2
INSTALLATION DATA SHEET ENG 12
FEUILLE D'INSTALLATION FRA 22

ÍNDICE

ELEMENTOS Y DIMENSIONES 2
INSTALACIÓN DE ELEMENTOS ADICIONALES 3
CONEXIÓN ABREPUERTAS AC 3
CONEXIÓN ABREPUERTAS INVERSO 3
MONITORES O TELÉFONOS ADICIONALES 4
PULSADORES AUXILIARES DEL MONITOR 4
INSTRUCCIONES DE INSTALACIÓN 6
ALIMENTADOR 6
SOPORTE DE CONEXIONES DEL MONITOR 6
MONITOR 7
CAJA DE EMPOTRAR 7
PLACA DE CALLE 8
AJUSTE DEL VOLUMEN DE AUDIO 9
REGULACIÓN DE LA TELECÁMARA 9
CARACTERÍSTICAS TÉCNICAS 9
SOLUCIÓN DE PROBLEMAS 11

ELEMENTOS Y DIMENSIONES

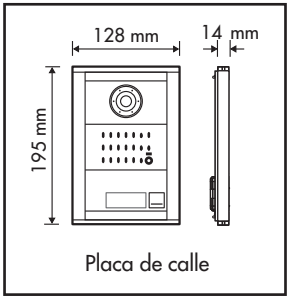

Placa de calle

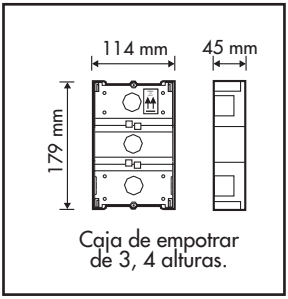

Caja de empotrar de 3, 4 alturas.

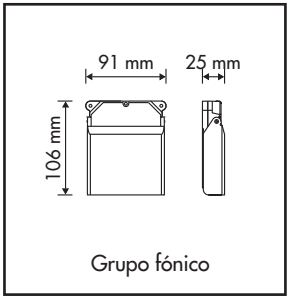

Grupo fónico

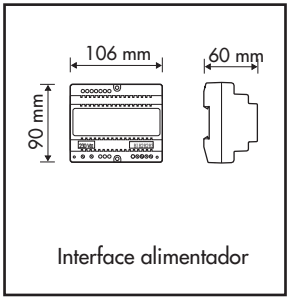

Interface alimentador

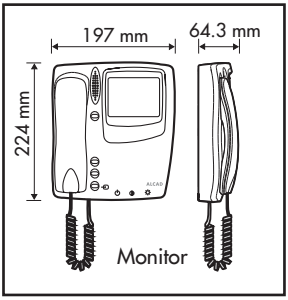

Monitor

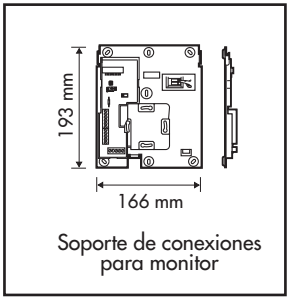

Soporte de conexiones para monitor

PLACA DE CALLE - MÓDULOS INTERIORES

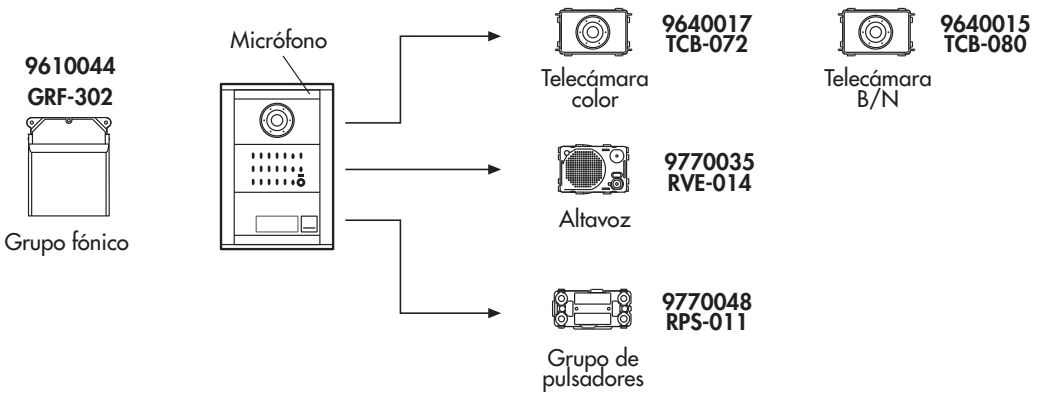

INSTALACIÓN DE ELEMENTOS ADICIONALES

CONEXIÓN ABREPUERTAS AC

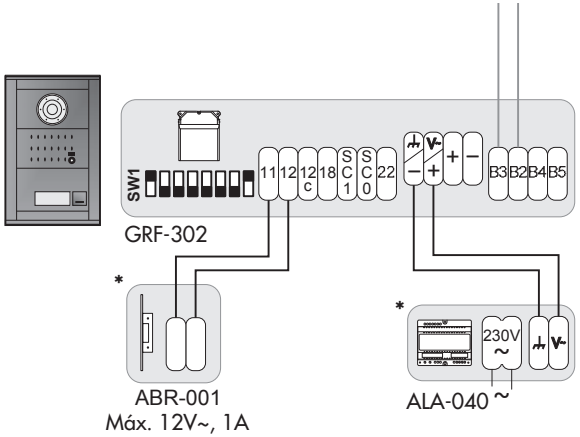

* No incluido en el Kit

CONEXIÓN ABREPUERTAS INVERSO

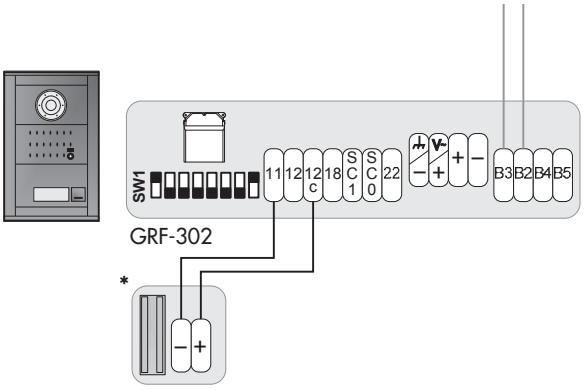

* No incluido en el Kit

MONITORES O TELÉFONOS ADICIONALES

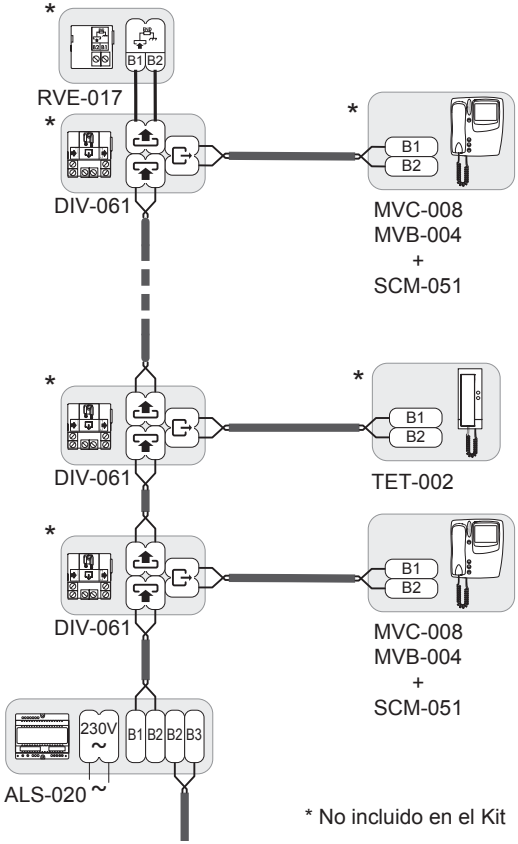

AMPLIACIÓN CON MONITORES O TELÉFONOS:

Es posible instalar un total de hasta 6 equipos (Monitores o teléfonos) que respondan a una misma llamada de la placa de calle. Una vez conectados, prográmelos tal y como se explica en las hojas de instalación incluidas en dichos equipos.

PULSADORES AUXILIARES DEL MONITOR

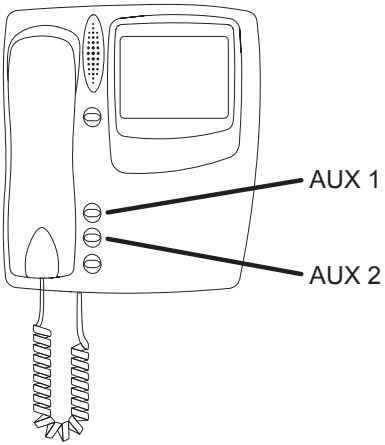

A. Conexión desde el monitor

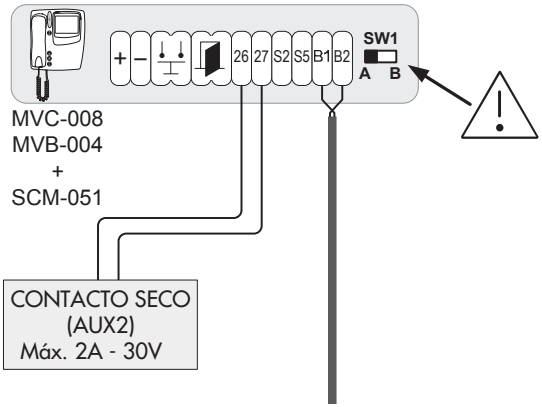

PULSADORES AUXILIARES DEL MONITOR

B. Conexión desde la placa de calle (mediante accesorio APX-012 no incluido en el Kit)

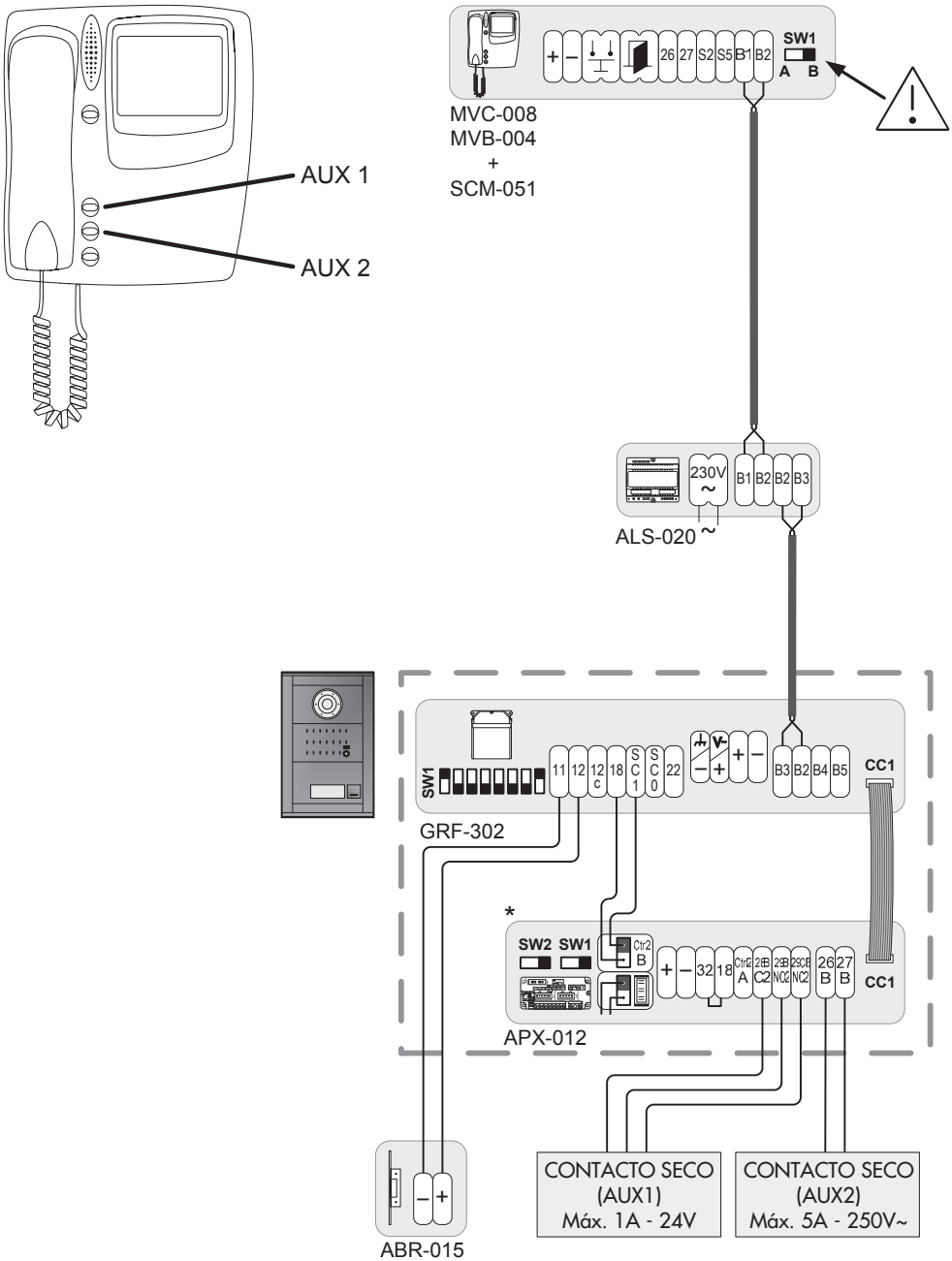

* No incluido en el Kit

INSTRUCCIONES DE INSTALACIÓN

INTERFACE ALIMENTADOR

Consulte las instrucciones de seguridad al final del presente documento. Proteja el alimentador, cumpliendo con la normativa vigente en materia de instalaciones eléctricas (magneto térmicos, diferenciales...).

1A Montaje a pared

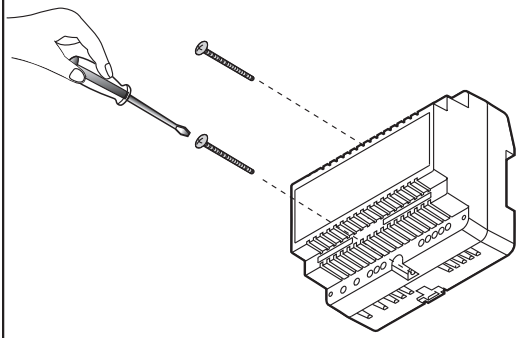

1B Montaje en carril DIN

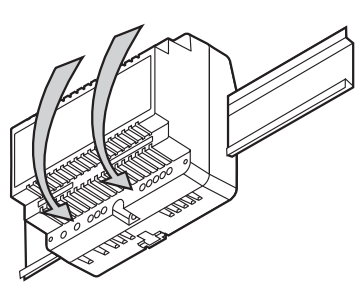

2

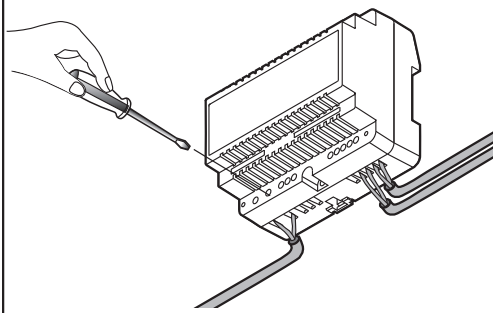

3

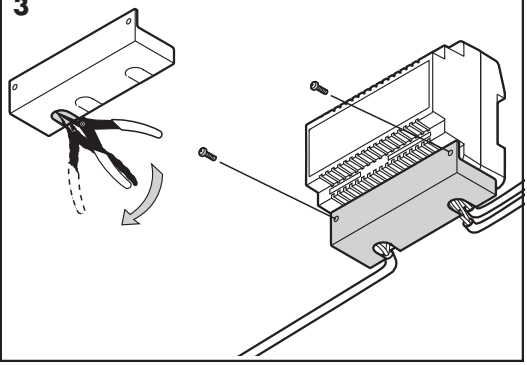

SOPORTE DE CONEXIONES DE MONITOR

Elija una zona de pared plana, uniforme y dura. Tenga en cuenta las dimensiones del monitor que posteriormente conectará al soporte de conexiones. Colóquelo alejado de fuentes de luz directa, evitando así efectos no deseados en la visualización de la imagen (reflejos,...). Evite también fuentes intensas de calor, humedad, vapor, que podrían limitar la vida útil del equipo.

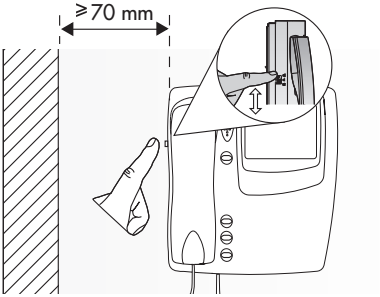

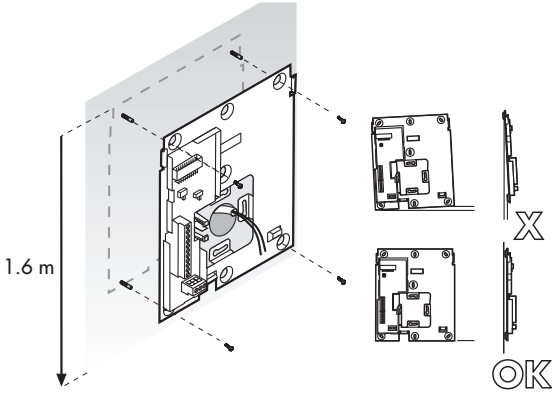

MONITOR

Una vez realizadas las conexiones, conecte el latiguillo del monitor en el soporte de conexiones y fíjelo tal y como se muestra en la imagen.

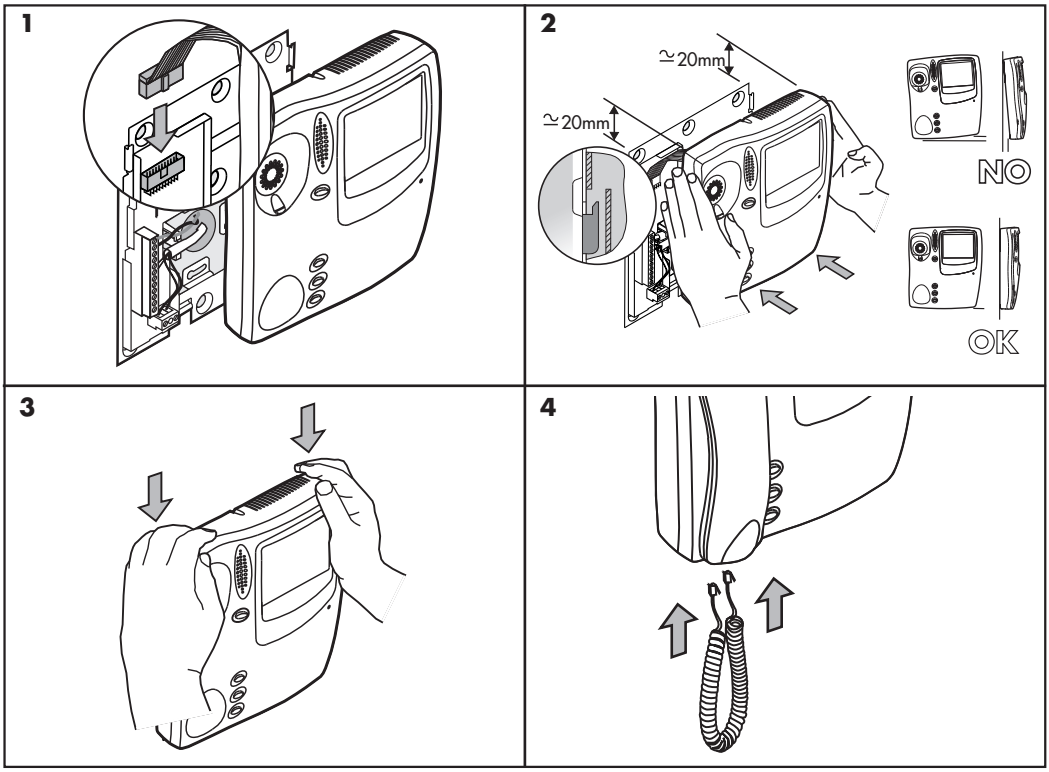

CAJA DE EMPOTRAR

Rompa el tabique de las aberturas que requiera para pasar los cables, y coloque la caja de empotrar de modo que la parte superior quede a una altura de 1,7 m.

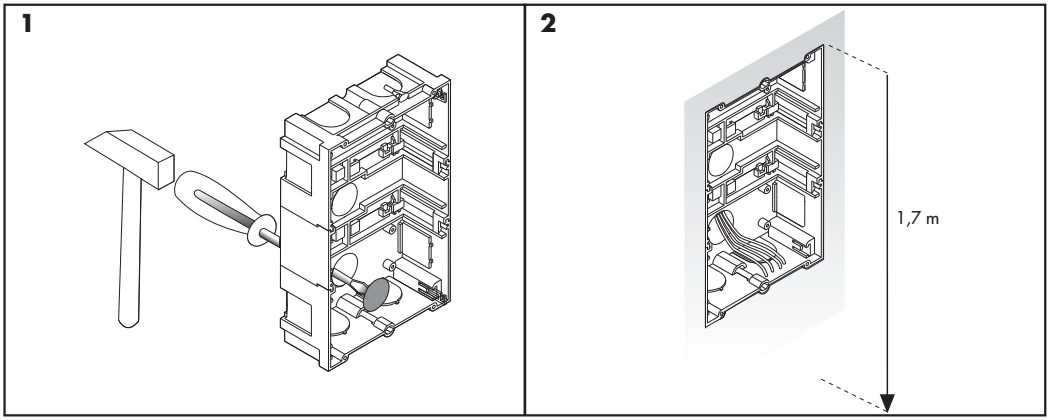

PLACA DE CALLE

Aloje el grupo fónico en el interior de la caja de empotrar. Coloque ahora las tarjetas identificadoras de los pulsadores de la placa de calle.

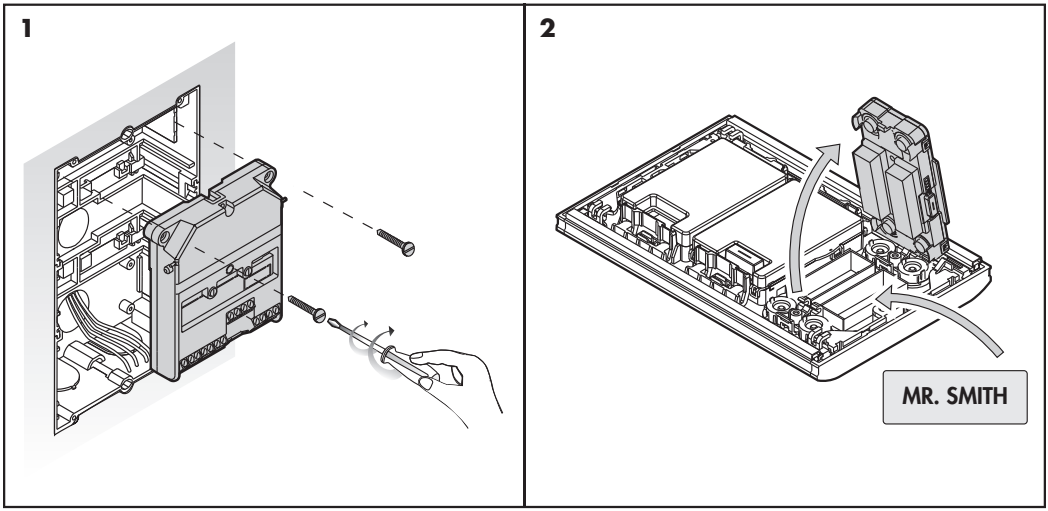

TARJETAS IDENTIFICADORAS DE LOS PULSADORES:

Puede utilizar las tarjetas preimpresas que se suministran o utilizar la plantilla que encontrará en la página Web de Alcad: www.alcad.net, dentro del apartado Soporte técnico.

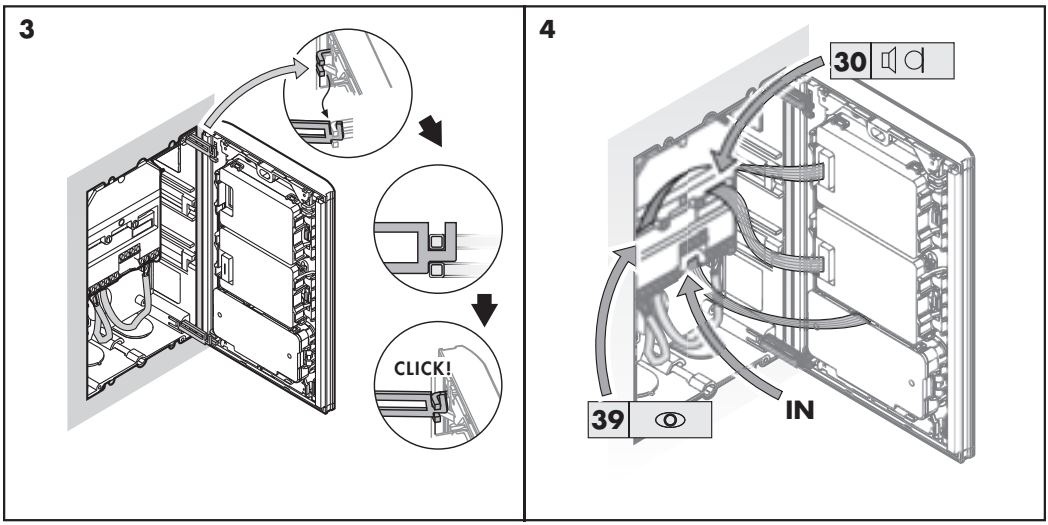

Ajuste el volumen de la placa de calle y del monitor, así como el ángulo de la telecámara.

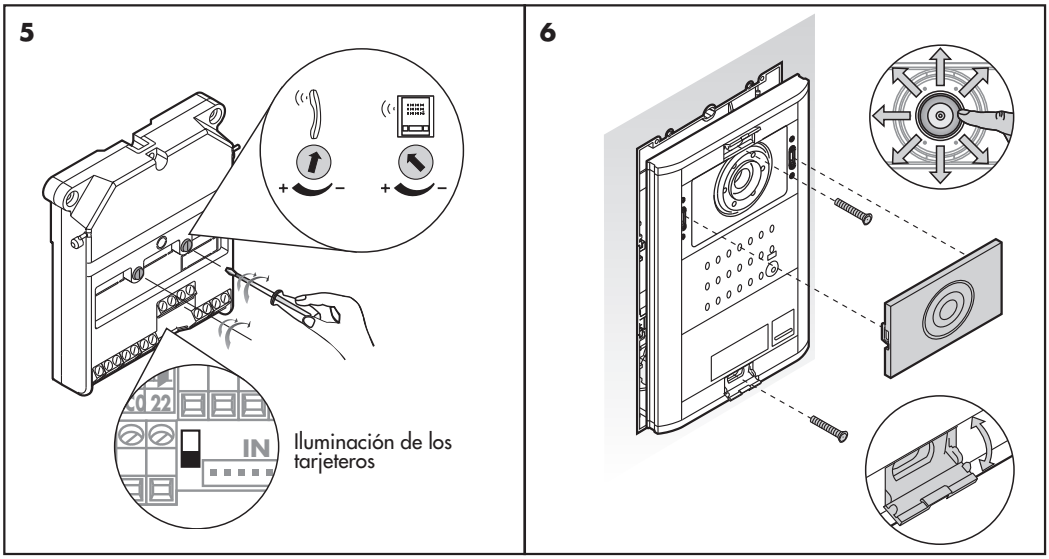

ORIENTACIÓN FRONTAL DE LA TELECÁMARA:

Extraiga el frontal de la telecámara, fije la placa a la pared y ajuste el ángulo de orientación de la telecámara. Cuando haya terminado, coloque de nuevo el frontal.

CARACTERÍSTICAS TÉCNICAS

TELECÁMARA TCB-072, TCB-080

	TCB-072	TCB-080
SENSOR:	CCD Color 1/3″	CCD B/N 1/3″
ILUMINACIÓN:	Leds Blancos	
ÁNGULO DE VISIÓN:	H: 60º V: 45º	
ORIENTACIÓN:	10º	
TEMPERATURA DE FUNCIONAMIENTO:	-10.. +55 ºC	

INTERFACE ALIMENTADOR ALS-020

		ALS-020
ALIMENTACIÓN DE RED:	Tensión:	230 V~ ±15% 50/60Hz
	Corriente:	350 mA (máx.)
SALIDAS:	Tensión:	18 V⎓
	Corriente:	2 A (máx.)
TEMPERATURA DE FUNCIONAMIENTO:	-10.. +65 ºC	

GRUPO FÓNICO GRF-302

	GRF-302	
ALIMENTACIÓN:	Tensión:	12,5 - 18 V⎓
	Corriente:	350 mA (máx.)
TEMPERATURA DE FUNCIONAMIENTO:	-10.. +55 ºC	

TENSIONES USUALES SEGÚN EL ESTADO DEL EQUIPO

BORNAS	REPOSO	TRABAJO
+,–	12,5 - 18 V⎓	
B3, B2	12,5 - 18 V⎓	
B5, B4	12,5 - 18 V⎓	
22, 18	3,3 V⎓ ±10%	0 V⎓
SC1, 18	0 V⎓	4,5 V⎓ ±10%
SC0, 18	0 V⎓	4,5 V⎓ ±10%
12, 11	0 V⎓	12,5 - 18 V⎓ (1)
12c, 11	12,5 - 18 V⎓ (1)	0 V⎓

(1) Valores válidos en el caso de no utilizar alimentación especial para abrepuertas.

SOPORTE DE CONEXIONES DE MONITOR SCM-051

	SCM-051	
ALIMENTACIÓN:	Tensión:	10 - 18 V⎓
	Corriente:	Reposo: 30 mA
		Activo: 330 mA
TEMPERATURA DE FUNCIONAMIENTO:	+5.. +55 ºC	

TENSIONES USUALES SEGÚN EL ESTADO DEL EQUIPO

BORNAS	REPOSO	TRABAJO
+,–	18 V⎓	
B2, B1	10 - 18 V⎓	
	10 - 18 V⎓	0 V⎓
	10 - 18 V⎓	0 V⎓
26, 27 (1)		
S5, S2	0 V⎓	Tono máx. 16V$_{pp}$

(1) Habiendo colocado el interruptor SW1 del soporte de conexiones en la posición A

MONITOR MVC-008, MVB-004

	MVC-008	MVB-004
PANTALLA:	Plana TFT 3,5" Color	Plana TFT 3,5" B/N
TEMPERATURA DE FUNCIONAMIENTO:	+5.. +55 ºC	

SOLUCIÓN DE PROBLEMAS

No funciona nada

Compruebe si el led del interface-alimentador está apagado.
Con led apagado: a) verifique la tensión de red, b) desconecte las bornas B3, B2 y B1, B2 del interface-alimentador y verifique la tensión en bornas. Si no detecta tensión en dichas bornas, el interface-alimentador puede estar averiado.
Con led encendido: verifique la tensión entre las bornas B3, B2 y B1, B2. Desconecte las bornas B3, B2 y B1, B2 del interface-alimentador y verifique de nuevo la tensión en bornas.
Si no encuentra el fallo, el interface-alimentador o el grupo fónico pueden estar averiados.

No se ilumina el piloto del pulsador de iluminación

Compruebe la conexión 30 entre el altavoz y el grupo fónico. Si no detecta el fallo, el altavoz puede estar averiado.

No se iluminan los tarjeteros

Configure la iluminación en modo continuo mediante el interruptor de iluminación (Vea página 9).
Si los tarjeteros permanecen apagados, revise la conexión de los pulsadores con el grupo fónico. Si no detecta el fallo, el grupo fónico puede estar averiado.
Si los tarjeteros se iluminan, revise la conexión 30 entre el módulo altavoz-micrófono y el grupo fónico. Si no detecta el fallo, el módulo altavoz puede estar averiado.

La placa de calle no emite ningún sonido al llamar

Verifique si suena la llamada en el monitor; en caso afirmativo, remítase al caso siguiente. Compruebe la conexión de los pulsadores con el grupo fónico. Compruebe igualmente que exista un puente de cable rojo en el conector IN del cartucho de pulsadores. Si no detecta el fallo, el grupo fónico o el cartucho del pulsador pueden estar averiados.

Suena la llamada en el monitor pero la placa de calle no emite ningún sonido al llamar

Compruebe la conexión 30 entre el módulo altavoz y el grupo fónico. Compruebe el ajuste del regulador de volumen de audio en placa. Si no detecta el fallo, el grupo fónico o el módulo altavoz pueden estar averiados.

La placa de calle emite tonos intermitentes al llamar

La llamada no ha sonado en el monitor. Asegúrese que el monitor haya sido programado. Compruebe que el interruptor de programación del soporte de conexiones está en la posición ON. Revise la conexión B1, B2 del alimentador hacia el monitor.

El sonido se acopla

Ajuste los reguladores de volumen de audio en el grupo fónico y en el monitor.

INDEX

ELEMENTS AND DIMENSIONS 12
INSTALLATION OF ADDITIONAL ELEMENTS 13
HOW TO CONNECT AC ELECTRIC LOCK 13
HOW TO CONNECT INVERSE ELECTRIC LOCK 13
ADDITIONAL MONITORS OR TELEPHONES 14
MONITOR AUXILIARY PUSH-BUTTONS 14
INSTALLING INSTRUCTIONS 16
POWER SUPPLY UNIT 16
MONITOR CONNECTIONS BRACKET 16
MONITOR 17
FLUSH MOUNTED BOX 17
ENTRANCE PANEL 18
ADJUSTING THE VOLUME 19
ADJUSTING THE CAMERA 19
TECHNICAL CHARACTERISTICS 19
TROUBLE SHOOTING 21

ELEMENTS AND DIMENSIONS

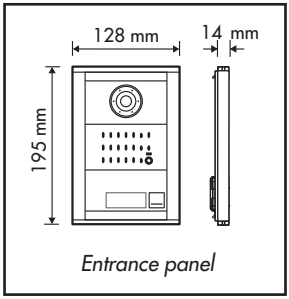

Entrance panel

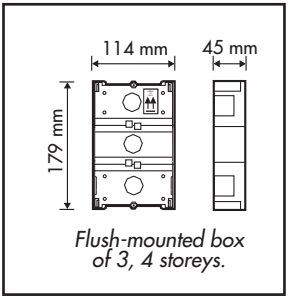

Flush-mounted box of 3, 4 storeys.

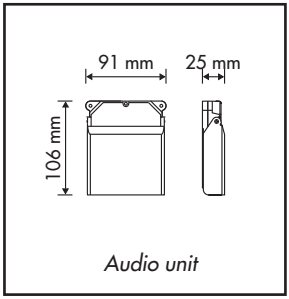

Audio unit

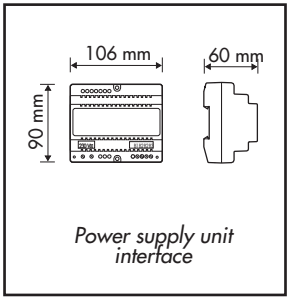

Power supply unit interface

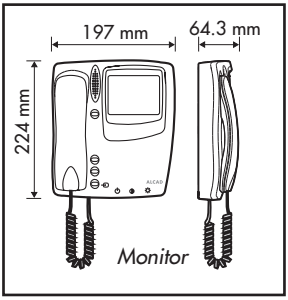

Monitor

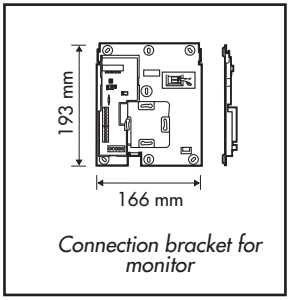

Connection bracket for monitor

ENTRANCE PANEL - INSIDE MODULES

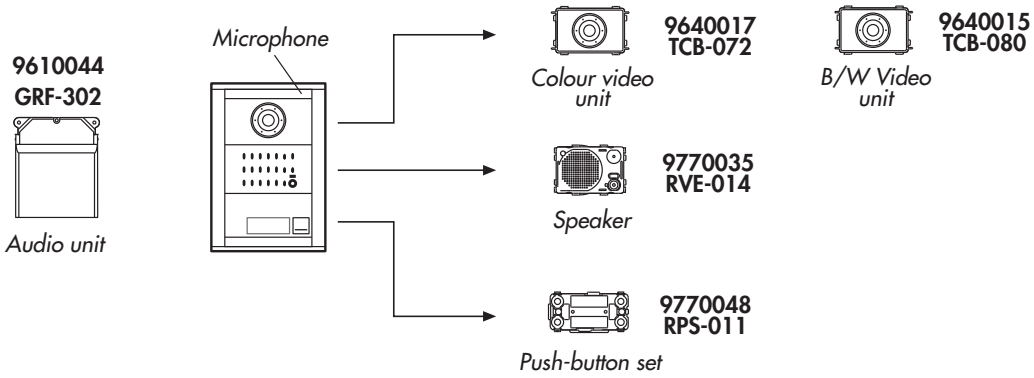

INSTALLATION OF ADDITIONAL ELEMENTS

HOW TO CONNECT AC ELECTRIC LOCK

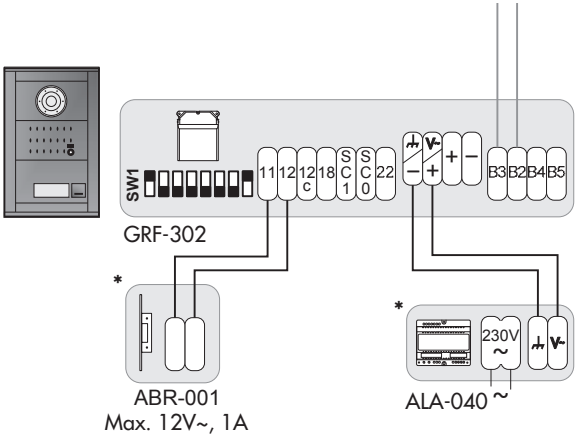

* *Not included in the Kit*

HOW TO CONNECT INVERSE ELECTRIC LOCK

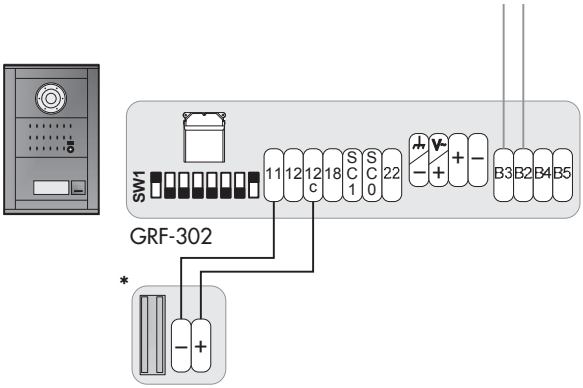

* *Not included in the Kit*

ADDITIONAL MONITORS OR TELEPHONES

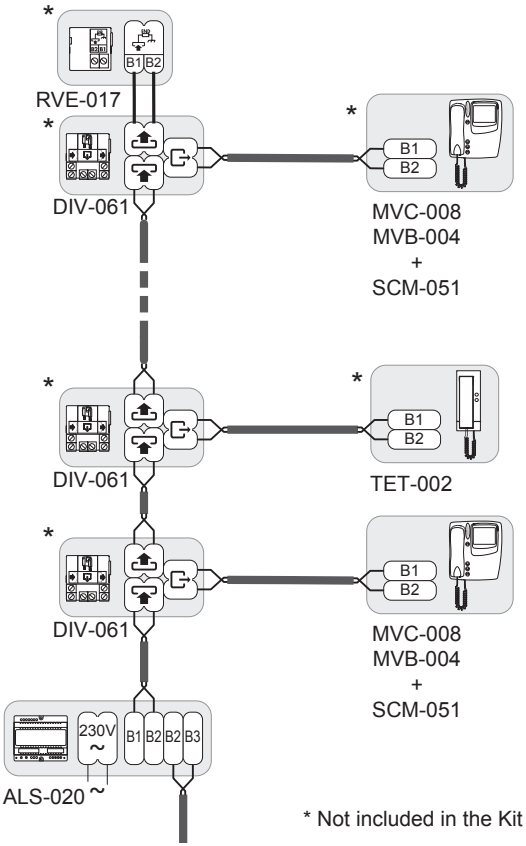

* Not included in the Kit

EXTENSION WITH MONITORS OR TELEPHONES:

It is possible to install up to 6 devices (monitors or telephones) which respond to the same call from the entrance panel. When the devices are connected, program them following the installation instructions which accompany the devices.

MONITOR AUXILIARY PUSH-BUTTONS

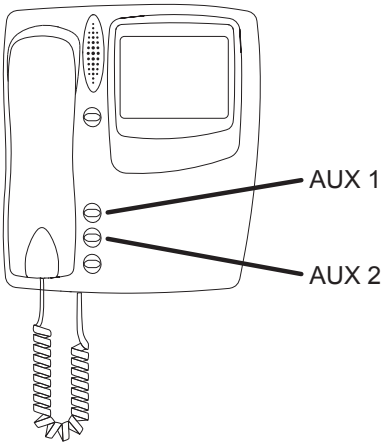

A. Connection from the monitor

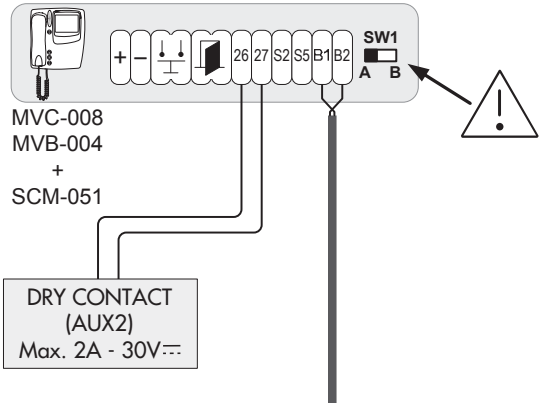

MONITOR AUXILIARY PUSH-BUTTONS

B. Connection from the entrance panel (using accessory APX-012, not included in the kit)

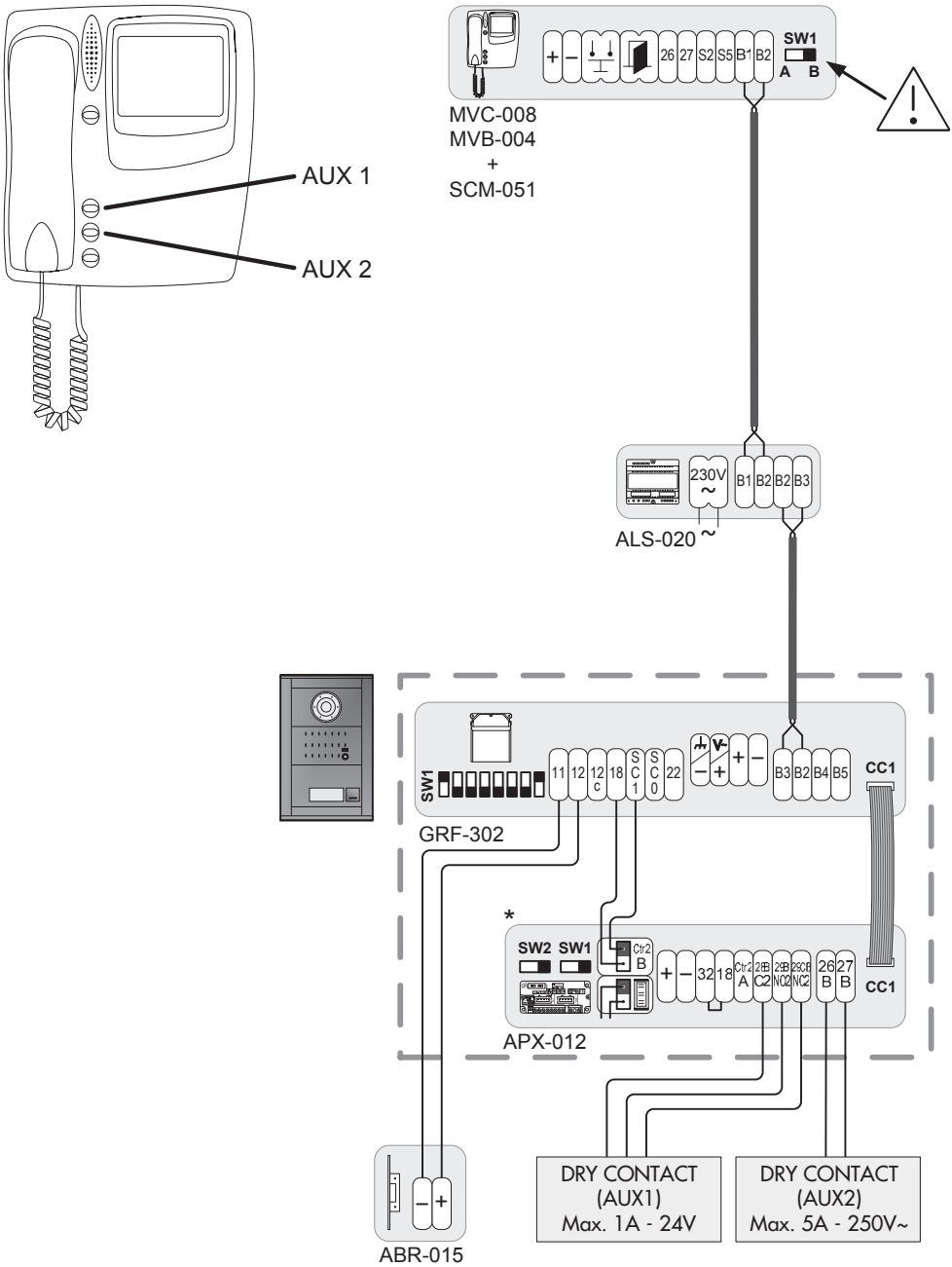

* Not included in the Kit

INSTALLING INSTRUCTIONS

POWER SUPPLY UNIT

See the safety instructions at the end of this booklet. Protect the power supply unit by complying with existing regulations governing electrical installations (avoid high-temperature locations and strong magnetic fields, ensure correct fusing, etc.).

1A *Mounting on a wall*

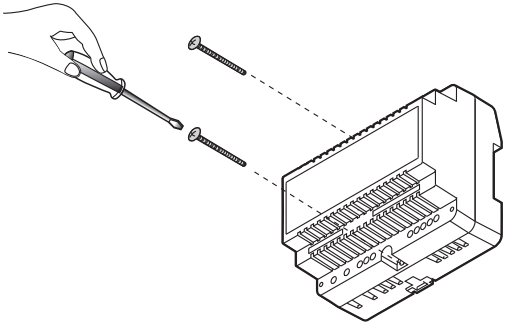

1B *Mounting on a DIN rail*

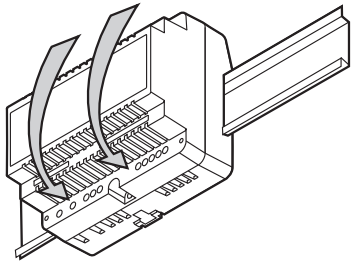

2

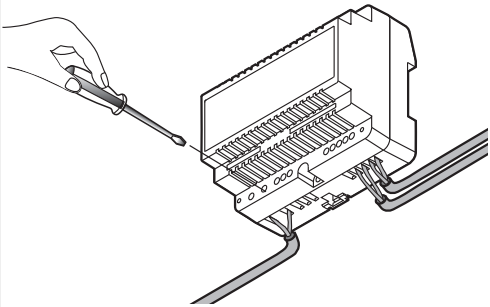

3

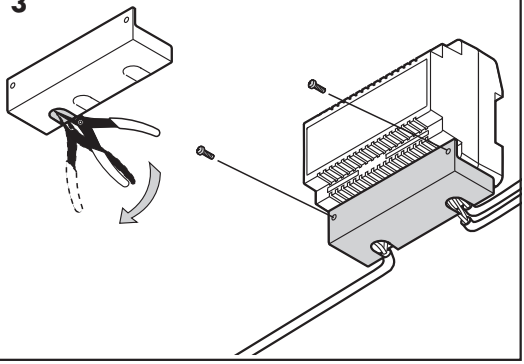

MONITOR CONNECTIONS BRACKET

Choose an area of wall which is smooth, even and hard. Bear in mind the dimensions of the monitor which will later be connected to the connection bracket. Avoid places where there are sources of direct light, thereby preventing undesired reflections on the screen of the monitor. Similarly, avoid sources of strong heat, damp or steam, which could reduce the operational life of the equipment.

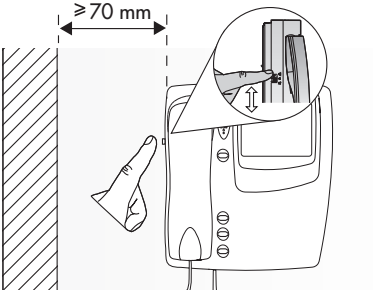

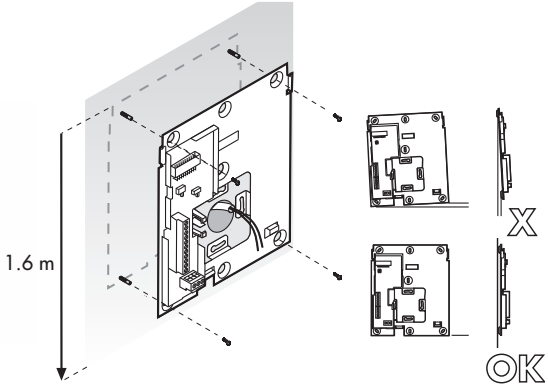

MONITOR

When the connections have been made, connect the short length of cable from the monitor to the connections bracket and attach it as shown in the illustration.

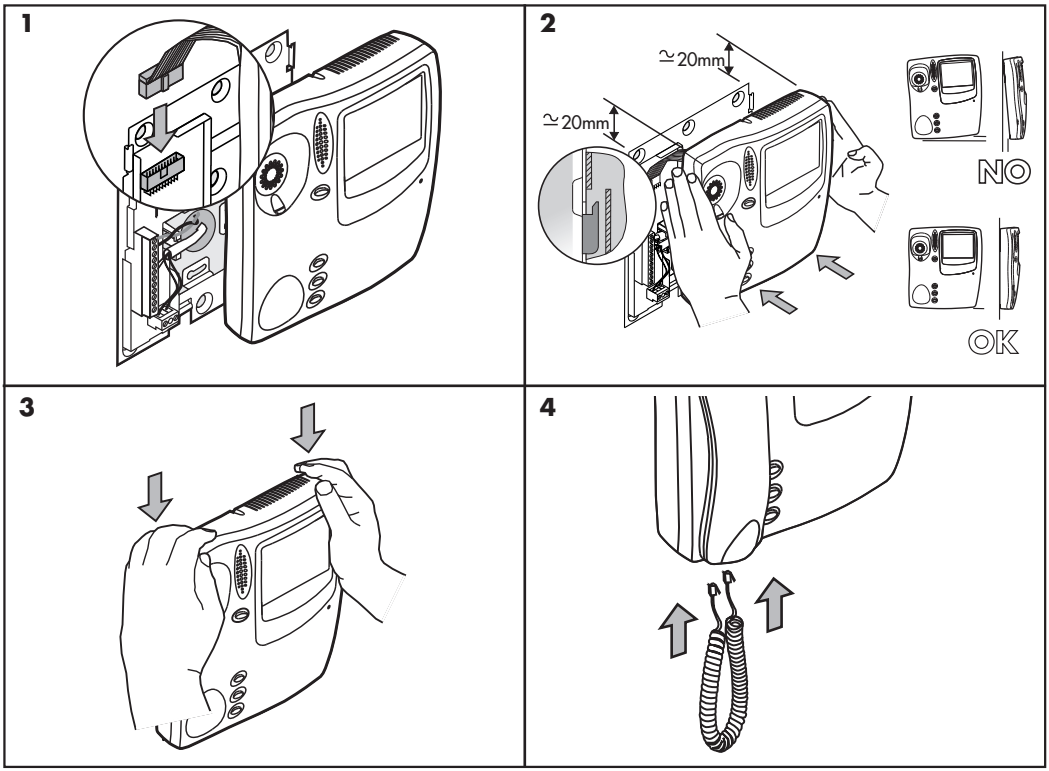

FLUSH MOUNTED BOX

Break off the perforated holes that you need to pass the cables through, and place the flush-mounted box in position so that the top is 1.7 m high.

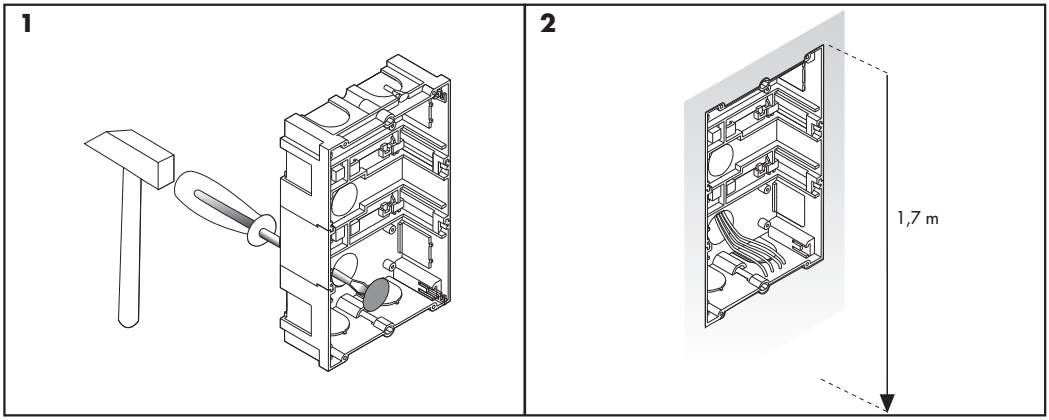

ENTRANCE PANEL

Fit the audio unit inside the flush-mounted box. Then slide the pushbutton identification cards of the entrance panel into place.

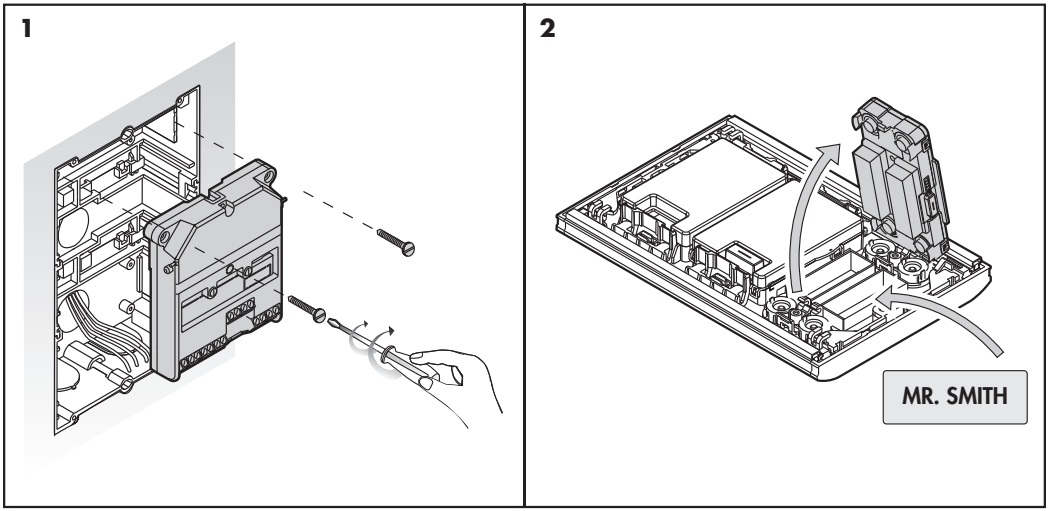

PUSHBUTTON IDENTIFICATION CARDS:

You can use either the preprinted cards which are provided or print your own using the template available from the Technical Support section of the Alcad web site: www.alcad.net.

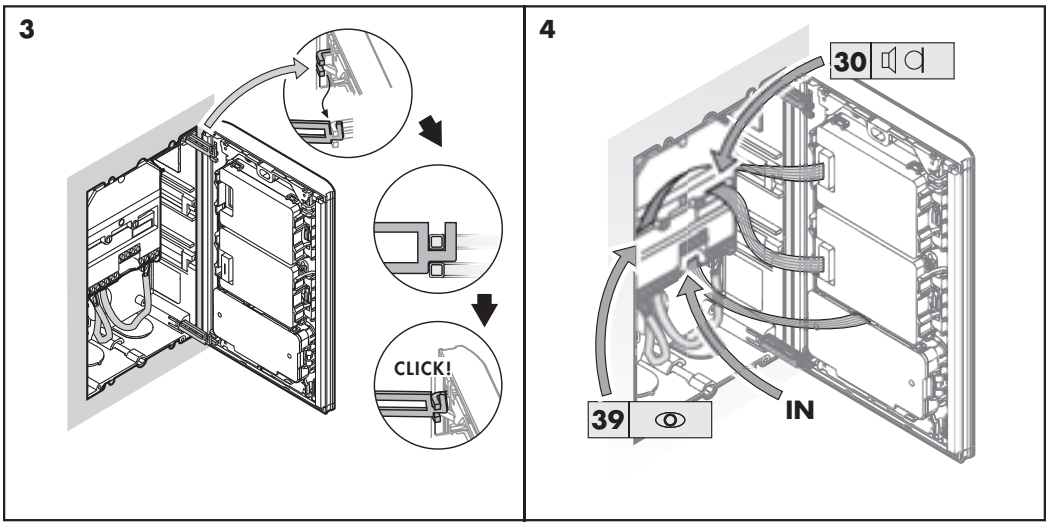

Adjust the volume of the entrance panel and monitor and set the camera to the desired angle.

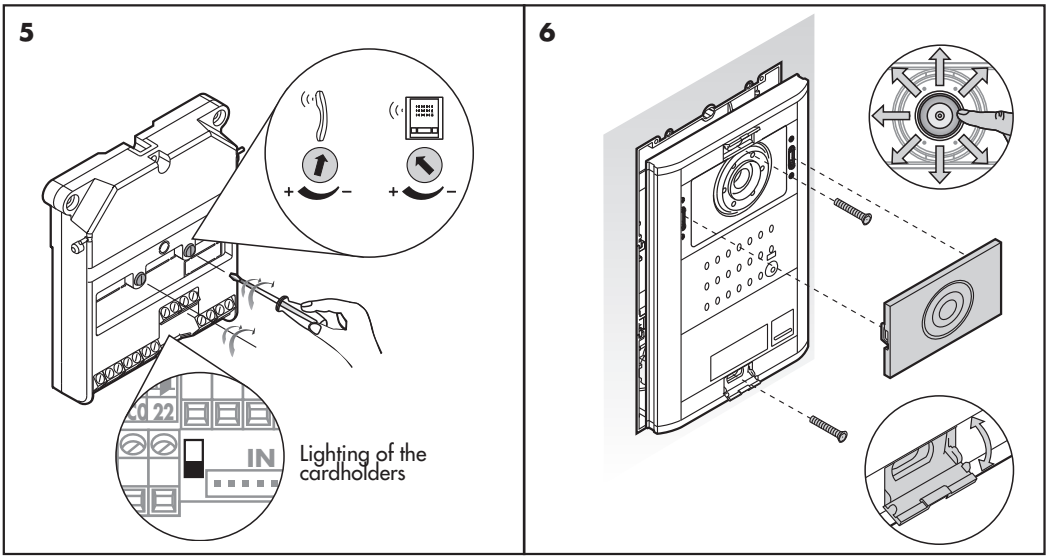

FRONTAL ORIENTATION OF THE CAMERA:

Remove the front of the camera, attach the panel to the wall, and set the angle of orientation of the camera. When this has been done, put the front of the camera back in place.

TECHNICAL CHARACTERISTICS

VIDEO UNIT TCB-072, TCB-080

	TCB-072	**TCB-080**
SENSOR:	*CCD Colour 1/3″*	*CCD B/W 1/3″*
LIGHTING:	*White leds*	
VIEW ANGLE:	H: 60º V: 45º	
ORIENTATION:	10º ✣	
OPERATING TEMPERATURE:	-10.. +55 ºC	

POWER SUPPLY UNIT ALS-020

		ALS-020
MAINS SUPPLY:	*Voltage:*	*230 V~ ±15% 50/60Hz*
	Current:	*350 mA (max.)*
OUTPUTS:	*Voltage:*	*18 V⎓*
	Current:	*2 A (max.)*
OPERATING TEMPERATURE:	*-10.. +65 ºC*	

AUDIO UNIT GRF-302

	GRF-302	
POWER SUPPLY:	Voltage:	12,5 - 18 V⎓
	Current:	350 mA (max.)
OPERATING TEMPERATURE:	-10.. +55 ºC	

NORMAL VOLTAGES DEPENDING ON THE STATE OF THE EQUIPMENT

TERMINALS	AT REST	WORKING
+,–	12,5 - 18 V⎓	
B3, B2	12,5 - 18 V⎓	
B5, B4	12,5 - 18 V⎓	
22, 18	3,3 V⎓ ±10%	0 V⎓
SC1, 18	0 V⎓	4,5 V⎓ ±10%
SC0, 18	0 V⎓	4,5 V⎓ ±10%
12, 11	0 V⎓	12,5 - 18 V⎓ (1)
12c, 11	12,5 - 18 V⎓ (1)	0 V⎓

(1) Values are valid provided that no special power supply is used for the electric lock.

MONITOR CONNECTIONS BRACKET SCM-051

	SCM-051	
POWER SUPPLY:	Voltage:	10 - 18 V⎓
	Current:	At rest: 30 mA
		Working: 330 mA
OPERATING TEMPERATURE:	+5.. +55 ºC	

NORMAL VOLTAGES DEPENDING ON THE STATE OF THE EQUIPMENT

TERMINALS	AT REST	WORKING
+,–	18 V⎓	
B2, B1	10 - 18 V⎓	
⊥	10 - 18 V⎓	0 V⎓
	10 - 18 V⎓	0 V⎓
26, 27 (1)	—o/o—	—o—o—
S5, S2	0 V⎓	Tone max. 16V$_{pp}$

(1) Having set the switch SW1 of the connection bracket to position A

MONITOR MVC-008, MVB-004

	MVC-008	MVB-004
SCREEN:	TFT 3.5″ Colour	TFT 3.5″ B/W
OPERATING TEMPERATURE:	+5.. +55 ºC	

TROUBLE SHOOTING

Nothing works

Check whether the LED of the power supply unit is unlit

With LED unlit: *a) check the mains voltage, b) disconnect terminals B3, B2 and B1, B2 of the power supply unit and check the voltage in the terminals. If no voltage is detected in these terminals, the power supply unit may be defective.*

With LED lit: *check the voltage between terminals B3, B2 and B1, B2. Disconnect terminals B3, B2 and B1, B2 of the power supply unit and re-check the voltage in the terminals.*

If no fault is detected, the power supply unit or the audio unit may be defective.

The pilot of the lighting pushbutton does not light up

Check connection 30 between the speaker module and the audio unit. If no fault is detected, the speaker module may be defective.

The card-holders do not light up

Configure the lighting in continuous mode (see page 9).

If the card-holders remain unlit, check the connection of the pushbuttons with the audio unit. If no fault is detected, the audio unit may be defective.

If the card-holders light up, check connection 30 between the speaker-microphone module and the audio unit. If no fault is detected, the speaker module may be defective.

The entrance panel does not emit any sound when a call is made

Check whether the call rings on the monitor; if it does, see the following paragraph. Check the connection of the pushbuttons with the audio unit. Check also that there is a bridge of red cable in the IN connector of the pushbutton cartridge. If the source of the problem is not detected, the audio unit or the pushbutton cartridge may be defective.

The call rings on the monitor but the entrance panel does not emit any sound when the call pushbutton is pressed

Check connection 30 between the speaker-microphone module and the audio unit. Check the adjustment of the volume control in the entrance panel. If no fault is detected, the audio unit or the speaker unit may be defective.

The entrance panel emits beeping tones when a call is made

The call does not ring in the monitor. Make sure that the monitor has been programmed. Check that the programming switch of the connections bracket is in the ON position. Verify the B1, B2 connection of the power supply to the monitor.

Feedback is produced

Adjust the volume controls in the audio unit and in the monitor.

SOMMAIRE

ÉLÉMENTS ET MESURES 22
INSTALLATION D'ÉLÉMENTS ADDITIONNELS 23
BRANCHEMENT GÂCHE AC 23
BRANCHEMENT GÂCHE À RUPTURE 23
MONITEURS OU COMBINÉS ADDITIONNELS 24
BOUTONS AUXILIAIRES DU MONITOR 24
INSTRUCTIONS D'INSTALLATION 26
ALIMENTATION 26
SUPPORT DE CONNEXIONS DU MONITEUR 26
MONITEUR 27
BOÎTIER ENCASTRABLE 27
PLAQUE DE RUE 28
AJUSTEMENT DU VOLUME 29
AJUSTEMENT DE LA CAMÉRA 29
CARACTÉRISTIQUES TECHNIQUES 29
PROBLÈMES DE FONCTIONNEMENT 31

ÉLÉMENTS ET MESURES

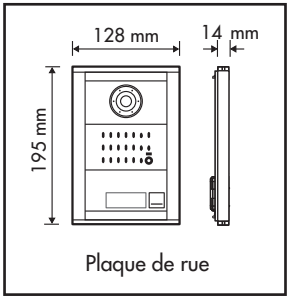

Plaque de rue

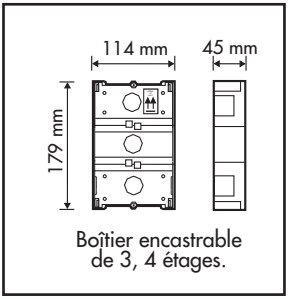

Boîtier encastrable de 3, 4 étages.

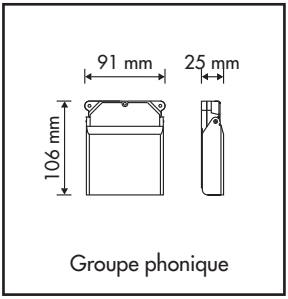

Groupe phonique

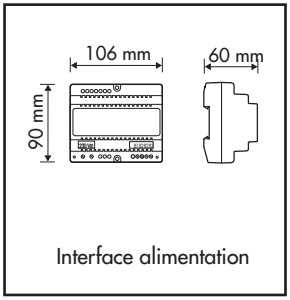

Interface alimentation

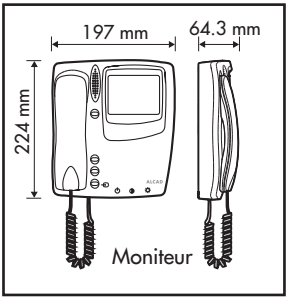

Moniteur

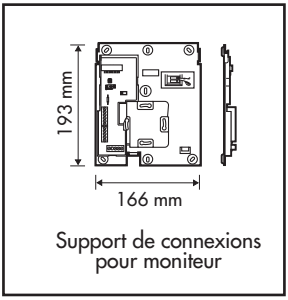

Support de connexions pour moniteur

PLAQUE DE RUE - MODULES INTERIEURS

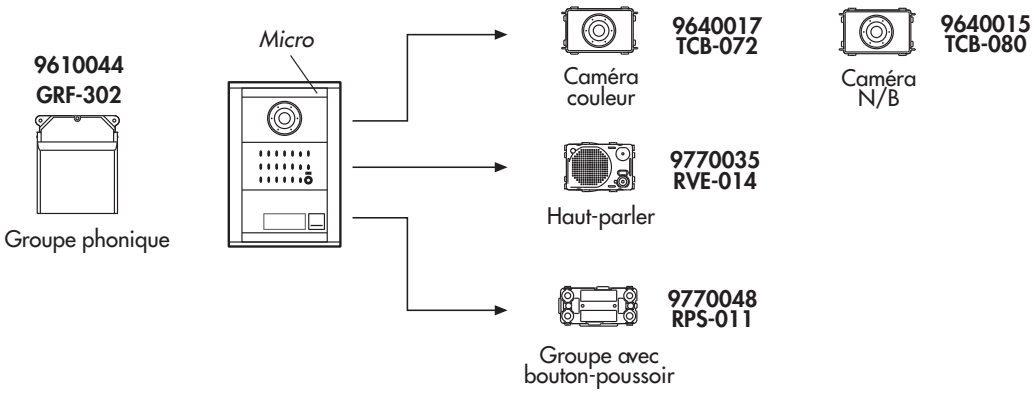

INSTALLATION D'ÉLÉMENTS ADDITIONNELS

BRANCHEMENT GÂCHE AC

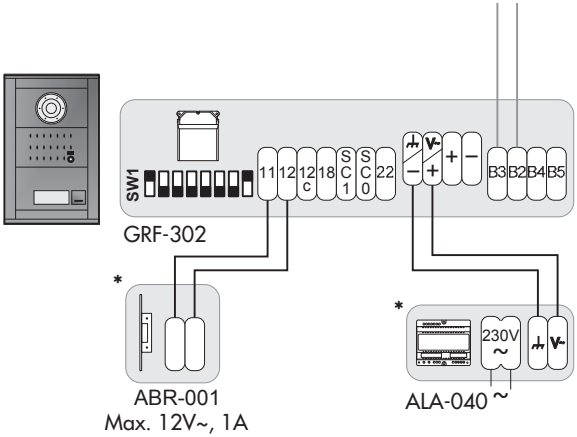

* Non inclus dans le Kit

BRANCHEMENT GÂCHE À RUPTURE

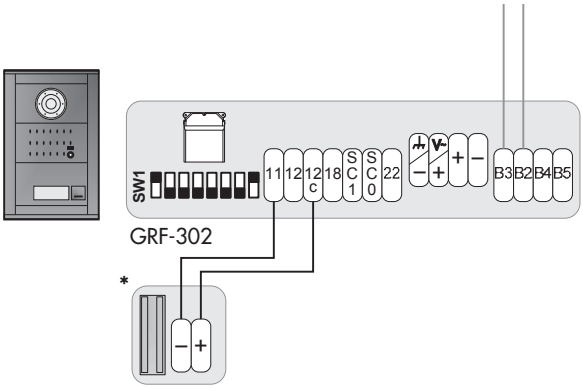

* Non inclus dans le Kit

MONITEURS OU COMBINÉS ADDITIONNELS

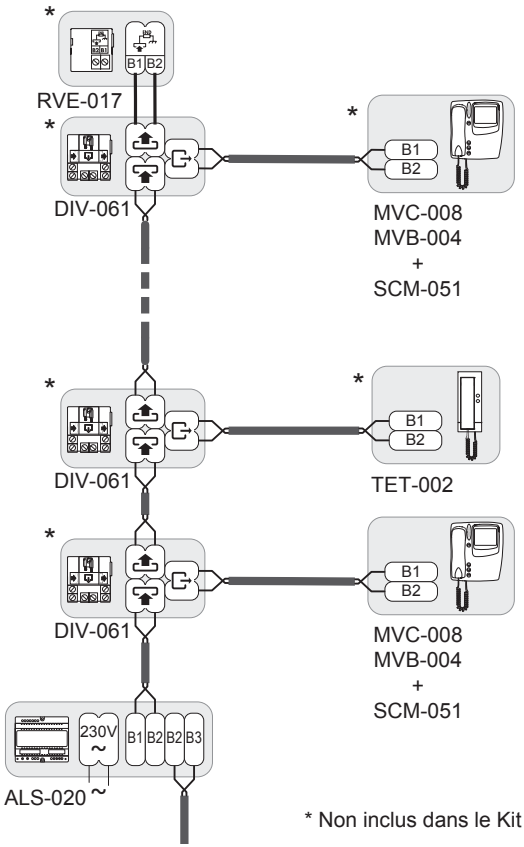

EXTENSION AVEC MONITEURS OU COMBINÉS :

Il est possible d'installer jusqu'à 6 dispositifs (moniteurs ou combinés) qui répondent au même appel de la plaque d'entrée. Quand les dispositifs sont connectés, programmez-les en suivant les instructions d'installation qui accompagnent les dispositifs.

BOUTONS AUXILIAIRES DU MONITOR

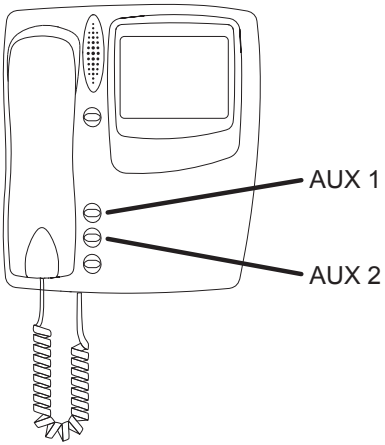

A. Connexion depuis le moniteur

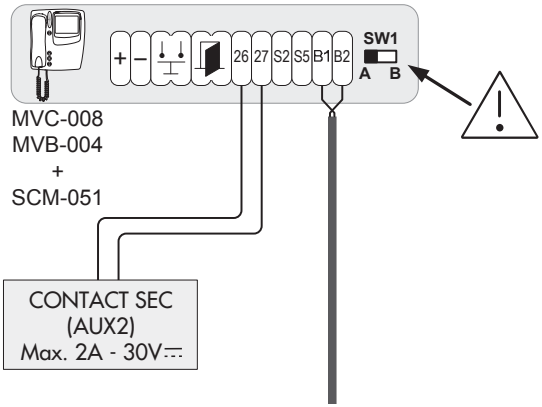

BOUTONS AUXILIAIRES DU MONITOR

B. Connexion depuis la plaque d'entrée (à l'aide de l'accessoire APX-012, non inclus dans le kit)

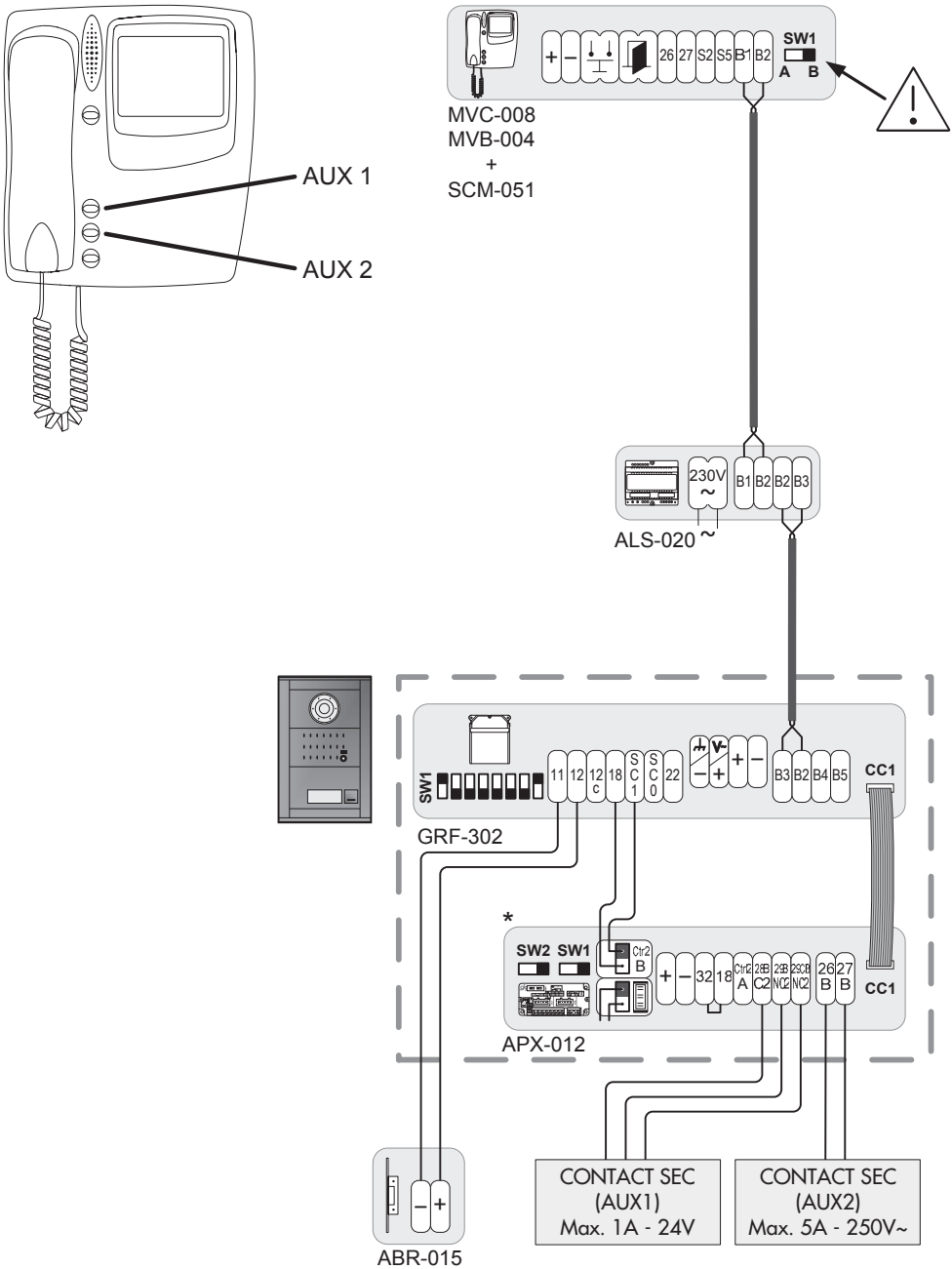

* Non inclus dans le Kit

INSTRUCTIONS D'INSTALLATION

ALIMENTATION

Veuillez vous en référer aux instructions de sécurité à la fin de ce document. Protéger l'alimentation, en accord avec la norme en matière d'installation électrique (magnéto thermiques, différentiels...)

1A Montage sur le mur

1B Montage sur rail DIN

2

3

SUPPORT DE CONNEXIONS DU MONITEUR

Choisissez une surface de mur plane, uniforme et dure. Tenez compte des dimensions du moniteur qui sera ensuite connecté au support de connexions. Choisissez un endroit éloigné des sources de lumière directe, évitant ainsi des problèmes de réflexion sur l'écran. De même, évitez les sources intensives de chaleur, d'humidité et de vapeur, qui sont susceptibles de réduire la vie du matériel.

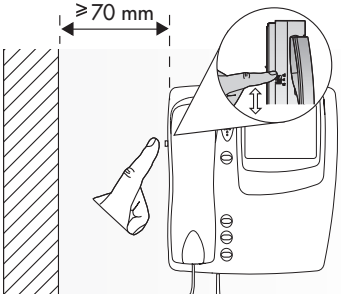

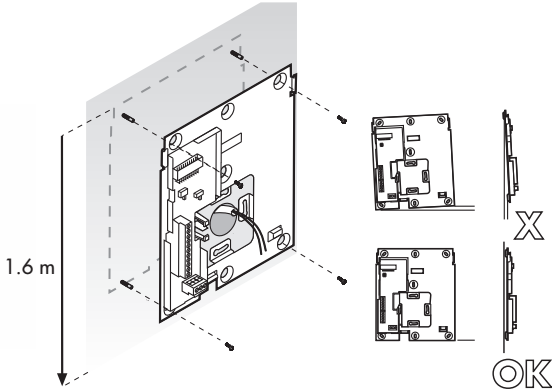

MONITEUR

Quand les connexions ont été faites, connectez le court câble de raccordement du moniteur au support de connexions et fixez-le comme indiqué dans l'illustration.

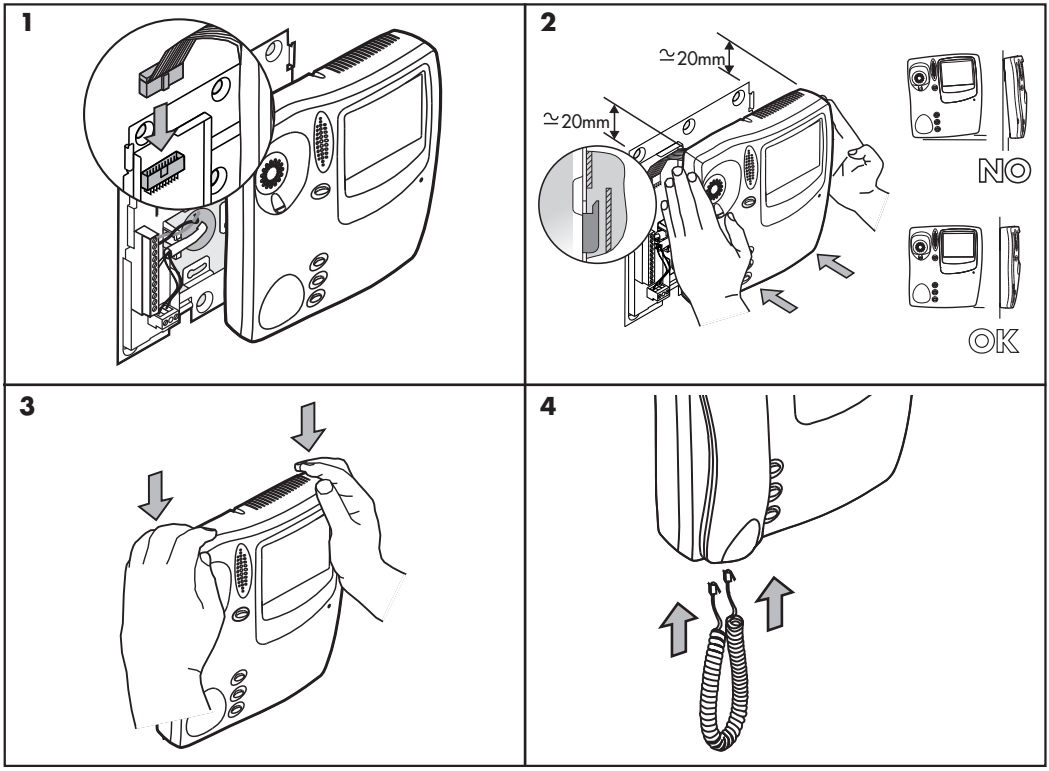

BOÎTIER ENCASTRABLE

Cassez la cloison des ouvertures nécessaires pour faire passer les câbles, et Placez le boîtier encastrable de telle sorte que la partie supérieure soit placée à une hauteur de 1,7 m.

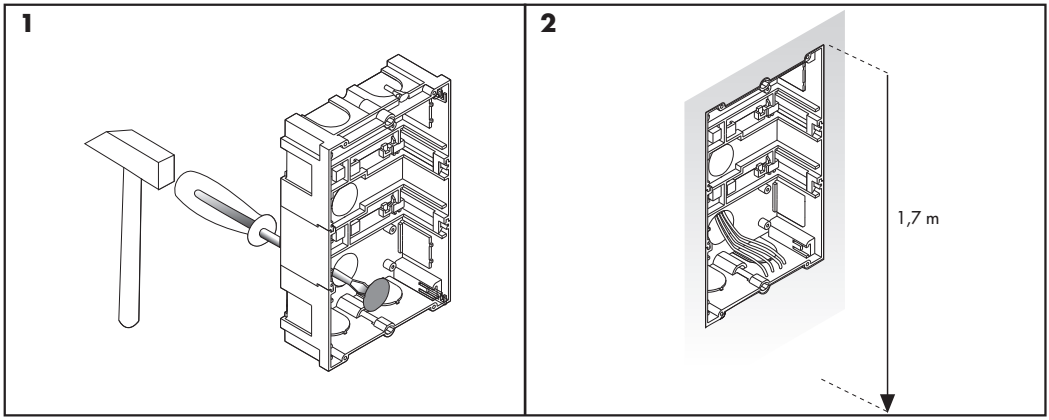

PLAQUE DE RUE

Installez le groupe phonique à l'intérieur du boîtier encastrable. Glissez ensuite les cartes d'identification des boutons-poussoir de la plaque d'entrée en place.

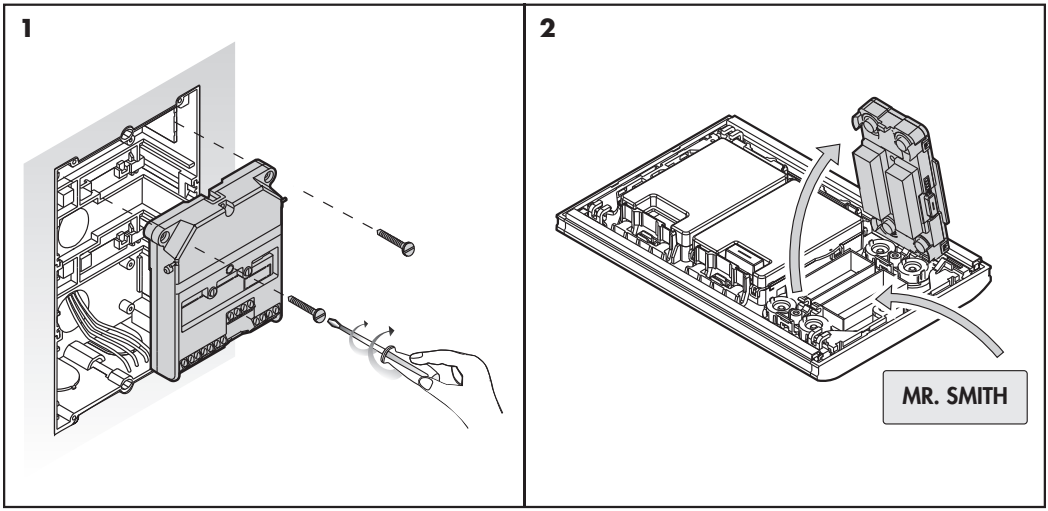

CARTES D'IDENTIFICATION DES BOUTONS-POUSSOIR :

Vous pouvez utiliser les étiquettes pré-imprimées qui sont fournies ou imprimer les vôtres à partir du modèle qui se trouve dans la section Support Technique de la page Web d'Alcad: www.alcad.net.

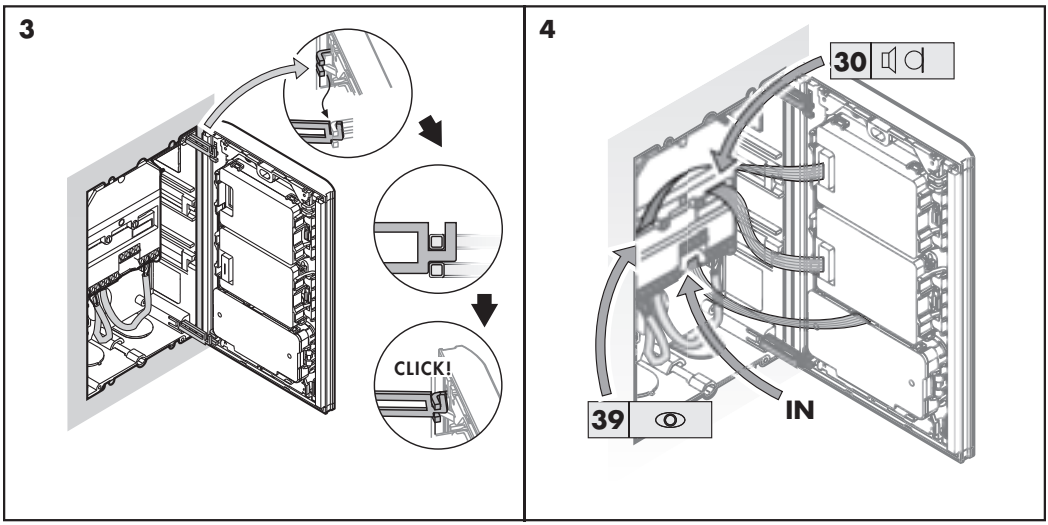

Réglez le volume de la plaque d'entrée et du moniteur ainsi que l'angle de la caméra.

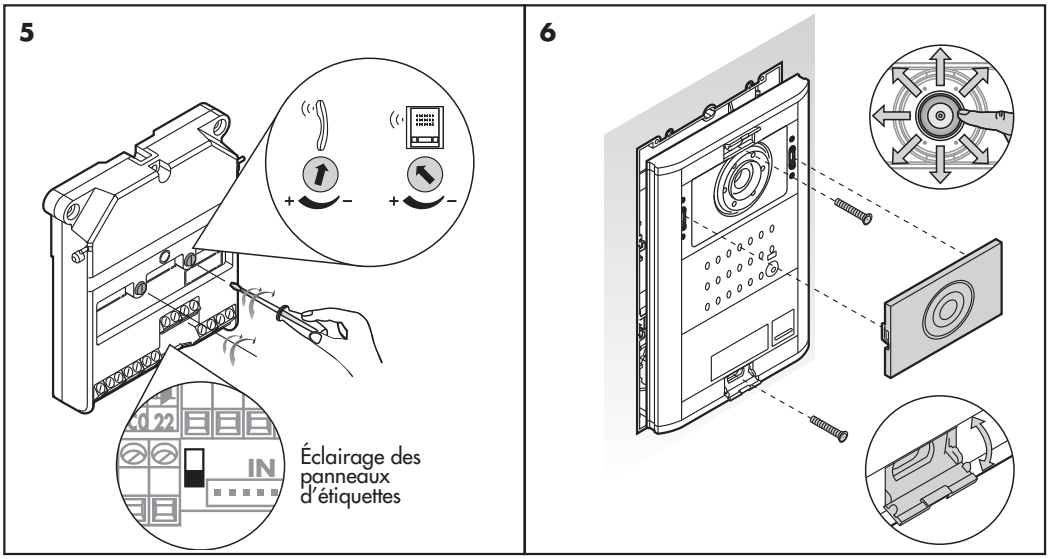

ORIENTATION FRONTALE DE LA CAMÉRA :

Enlevez la partie frontale de la caméra, fixez la plaque au mur, et réglez l'angle d'orientation de la caméra. Quand vous aurez terminé, remettez la partie frontale de la caméra en place.

CARACTÉRISTIQUES TECHNIQUES

CAMÉRA TCB-072, TCB-080

	TCB-072	TCB-080
CAPTEUR:	CCD Couleur 1/3"	CCD N/B 1/3"
ILLUMINATION:	Leds Blanches	
ANGLE DE VISION:	H: 60° V: 45°	
ORIENTATION:	10° ✣	
TEMPÉRATURE DE TRAVAIL:	-10.. +55 °C	

ALIMENTATION ALS-020

		ALS-020
ALIMENTATION DE RÉSEAU:	Tension:	230 V~ ±15% 50/60Hz
	Courant:	350 mA (max.)
SORTIES:	Tension:	18 V⎓
	Courant:	2 A (max.)
TEMPÉRATURE DE TRAVAIL:	-10.. +65 °C	

GROUPE PHONIQUE GRF-302

	GRF-302	
ALIMENTATION:	Tension:	12,5 - 18 V⎓
	Courant:	350 mA (max.)
TEMPÉRATURE DE TRAVAIL:	-10.. +55 ºC	

TENSIONS USUELLES EN FONCTION DE L'ÉTAT DE L'ÉQUIPEMENT

BORNES	VEILLE	TRAVAIL
+,–	12,5 - 18 V⎓	
B3, B2	12,5 - 18 V⎓	
B5, B4	12,5 - 18 V⎓	
22, 18	3,3 V⎓ ±10%	0 V⎓
SC1, 18	0 V⎓	4,5 V⎓ ±10%
SC0, 18	0 V⎓	4,5 V⎓ ±10%
12, 11	0 V⎓	12,5 - 18 V⎓ (1)
12c, 11	12,5 - 18 V⎓ (1)	0 V⎓

(1) Ces valeurs sont valides si aucune alimentation spéciale n'est utilisée pour la gâche.

SUPPORT DE CONNEXIONS DU MONITEUR SCM-051

	SCM-051	
ALIMENTATION:	Tension:	10 - 18 V⎓
	Courant:	Veille: 30 mA
		Travail: 330 mA
TEMPÉRATURE DE TRAVAIL:	+5.. +55 ºC	

TENSIONS USUELLES EN FONCTION DE L'ÉTAT DE L'ÉQUIPEMENT

BORNES	VEILLE	TRAVAIL
+,–	18 V⎓	
B2, B1	10 - 18 V⎓	
	10 - 18 V⎓	0 V⎓
	10 - 18 V⎓	0 V⎓
26, 27 (1)		
S5, S2	0 V⎓	Tonne max. 16V_{pp}

(1) Ayant placé l'interrupteur SW1 du support de connexions à la position A

MONITEUR MVC-008, MVB-004

	MVC-008	MVB-004
ÉCRAN:	Plat TFT 3,5" Couleur	Plat TFT 3,5" N/B
TEMPÉRATURE DE TRAVAIL:	+5.. +55 ºC	

SOLUCIÓN DE PROBLEMAS

Rien ne fonctionne

Vérifiez si la LED de l'alimentation est éteinte.

Avec la LED éteinte : a) vérifiez la tension du réseau, b) déconnectez les bornes B3, B2 et B1, B2 de l'alimentation et vérifiez la tension dans les bornes. Si aucune tension n'est détectée dans ces bornes, l'alimentation peut être défectueuse.

Avec la LED allumée : vérifiez la tension entre les bornes B3, B2 et B1, B2. Déconnectez les bornes B3, B2 et B1, B2 de l'alimentation et vérifiez à nouveau la tension dans les bornes.

Si vous ne trouvez pas la source du problème, l'alimentation ou le groupe phonique peut être défectueux.

Le voyant du bouton-poussoir d'éclairage ne s'allume pas

Vérifiez la connexion 30 entre le module haut-parleur et le groupe phonique. Si vous ne trouvez pas la source du problème, le module haut-parleur peut être défectueux.

Les panneaux d'étiquettes ne s'allument pas

Configurez l'éclairage en mode continu (voir page 9).

Si les panneaux d'étiquettes restent éteints, vérifiez le raccordement des boutons-poussoirs avec le groupe phonique. Si vous ne trouvez pas la source du problème, le groupe phonique peut être défectueux. Si les panneaux d'étiquettes s'allument, vérifiez la connexion 30 entre le module haut-parleur-microphone et le groupe phonique. Si vous ne trouvez pas la source du problème, le module haut-parleur peut être défectueux.

La plaque de rue n'émet aucun son lors d'un appel

Vérifiez si l'appel sonne dans le moniteur; si c'est le cas, reportez-vous au paragraphe suivant. Vérifiez le raccordement des boutons-poussoirs avec le groupe phonique. Vérifiez également qu'il y a un pont de câble rouge dans le connecteur IN de la cartouche de boutons-poussoir. Si vous ne trouvez pas la source du problème, le groupe phonique ou la cartouche de boutons-poussoir peut être défectueux.

L'appel sonne dans le monitor mais la plaque de rue n'émet aucun son lorsqu'on appuie sur le bouton-poussoir d'appel

Vérifiez la connexion 30 entre le module haut-parleur et le groupe phonique. Vérifiez le réglage du régulateur de volume dans la plaque de rue. Si vous ne trouvez pas la source du problème, le groupe phonique ou le module haut-parleur peut être défectueux.

La plaque de rue émet des tonalités intermittentes lors d'un appel

L'appel n'a pas sonné dans le moniteur. Vérifiez que le moniteur a été programmé. Vérifiez que le commutateur de programmation du support de connexions est mis en position ON. Vérifiez la connexion B1, B2 de l'alimentation au moniteur.

Il y a rétroaction (feedback)

Ajustez les contrôles de volume dans le groupe phonique et dans le moniteur.

Instrucciones de seguridad
No exponga el equipo a goteo o proyecciones de agua. No sitúe objetos llenos de líquido, como vasos, sobre el equipo. No sitúe fuentes de llama desnuda, tales como velas encendidas, sobre el equipo. No cubra las aberturas de ventilación del equipo con objetos, tales como periódicos, cortinas, etc. Instale el equipo dejando un espacio libre alrededor para disponer de una ventilación suficiente. Instale el equipo de modo que la clavija de red de alimentación o el conector del equipo sean fácilmente accesibles.

Safety Instructions
Do not place the equipment where water can drip or splash onto it. Do not place objects containing liquid, such as glasses, on the equipment. Do not place sources of naked flame, such as burning candles, on the equipment. Do not block the ventilation slots of the equipment with objects such as newspapers, curtains, etc. When installing the equipment, leave some free space around it to provide adequate ventilation. Install the equipment in such a way that the mains supply plug or the connector of the equipment can be easily reached.

Consignes de sécurité
N'exposez pas l'équipement à des projections ou gouttes d'eau. Ne posez pas d'objets contenant du liquide, tels que des verres, sur l'équipement. Ne mettez pas de source de flamme, comme des bougies, sur l'équipement. Ne bouchez pas les ouvertures de ventilation de l'équipement avec des objets comme des journaux, des rideaux, etc. Installez l'équipement en laissant un espace libre tout autour de lui afin de permettre une ventilation suffisante. Installez l'équipement de telle sorte que la prise d'alimentation d'électricité ou le connecteur de l'équipement soit facilement accessible.

ALCAD

DECLARATION OF CONFORMITY

according to EN ISO/IEC 17050-1:2004

CE

Company Name: ALCAD ELECTRONICS, S.L.

Company Address: Pol. Ind. Arreche-Ugalde, 1
Apdo. 455
20305 IRUN (Guipúzcoa)
SPAIN

declares that the product

Model Number(s): ALS-020, GRF-302, MVC-008, MVB-004, SCM-051, TCB-072, TCB-080, RVE-014, RPS-011

Product Description: KITS

Product Option(s): INCLUDING ALL OPTIONS

is in conformity with: Safety: EN 60065:2002

EMC: EN 61000-6-3:2007
EN 61000-6-1:2007

The product herewith complies with the requirements of the Low Voltage Directive 2006/95/EC and the EMC Directive 2004/108/EC.

Supplementary Information: To comply with these directives, do not use the products without covers and operate the system as specified.

Irún(SPAIN), *16 Jul. 2015*

Xabier Isasa
General Manager

Cod. 2639270 - Rev. 01

Especificaciones sujetas a modificación sin previo aviso
Specifications subject to modifications without prior notice
Les spécifications sont soumises à de possible modifications sans avis préalable

ALCAD ELECTRONICS, S.L.
Tel. 943 63 96 60
Fax 943 63 92 66
Int. Tel. +34 - 943 63 96 60
info@alcad.net
Apdo. 455 - Pol. Ind. Arreche-Ugalde,1
20305 IRUN - Spain
www.alcad.net

FRANCE - Hendaye
Tel. 00 34 - 943 63 96 60

TURKEY - Istanbul
Tel. +90 212 295 97 00

CZECH REPUBLIC - Ostrovačice
Tel. 546 427 059

UNITED ARAB EMIRATES - Dubai
Tel. +971 4 2146140

ISO 9001 ER-0196/1996